Alutank

6 Liter

Alu-Tank lose Bestell-Nr.	Behältergröße V [l]	Nutzvolumen VN [l]	Spezifische Kühlleistung P/Δt [W/K]	Kühlleistung* P [kW] Δt = 40 K	Oberfläche mit Deckel [m2]	Gewicht [kg]
410-300-01050	NG6.5	6	9	0,36	0,25	1,70

* Abhängig von Umgebungsbedingungen

Alutank NG6,5

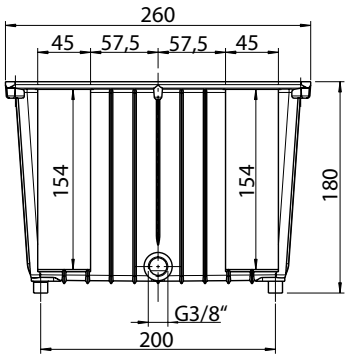

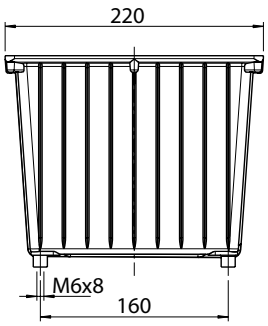

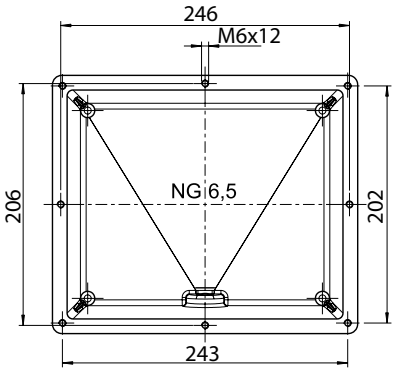

Stahldeckel SD6,5

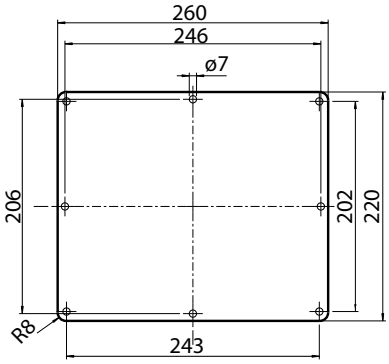

Bestell-Nr.	Zubehör optional
410-300-01400	Stahldeckel
410-300-01750	Flachdichtung Pappe
902-090-01100	Verschlussschraube G3/8" mit Dichtung

Dauner Antriebstechnik GmbH
Industriestraße 3
96120 Bischberg - Trosdorf

Tel.: 0 95 03/5 00 08-0
Fax: 0 95 03/5 00 08-49
www.dauner-antriebstechnik.de

Die Inhalte der Seiten wurden mit größter Sorgfalt erstellt. Für die Richtigkeit, Vollständigkeit und Aktualität der Inhalte können wir jedoch keine Gewähr übernehmen. Nachdruck bzw. Kopie, auch auszugsweise, der Inhalte, Grafiken und Fotos ist ohne ausdrückliche Zustimmung der Geschäftsführung unzulässig.